بخش 3C

تعلیق جلو

محتوا

صفحه

شرح عمومی..... ۲
سرویس روی خودرو..... ۴
تعلیق جلو (تعلیق ثابت) ۴
تعلیق جلو(تعلیق طبق‌دار) «جناغی»..... ۱۸

شرح عمومی

تعلیق ثابت

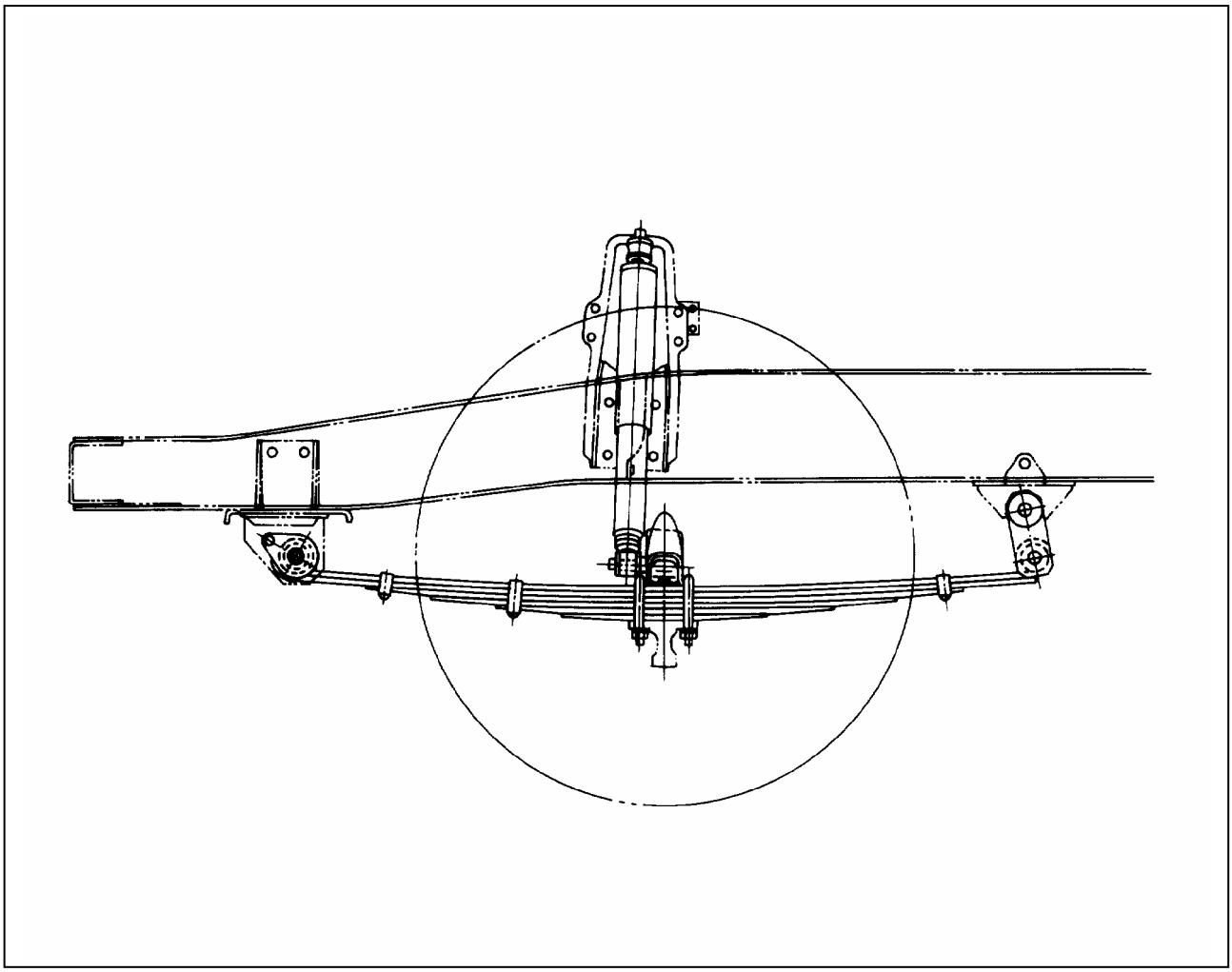

تعلیق طبق دار «جناغی»

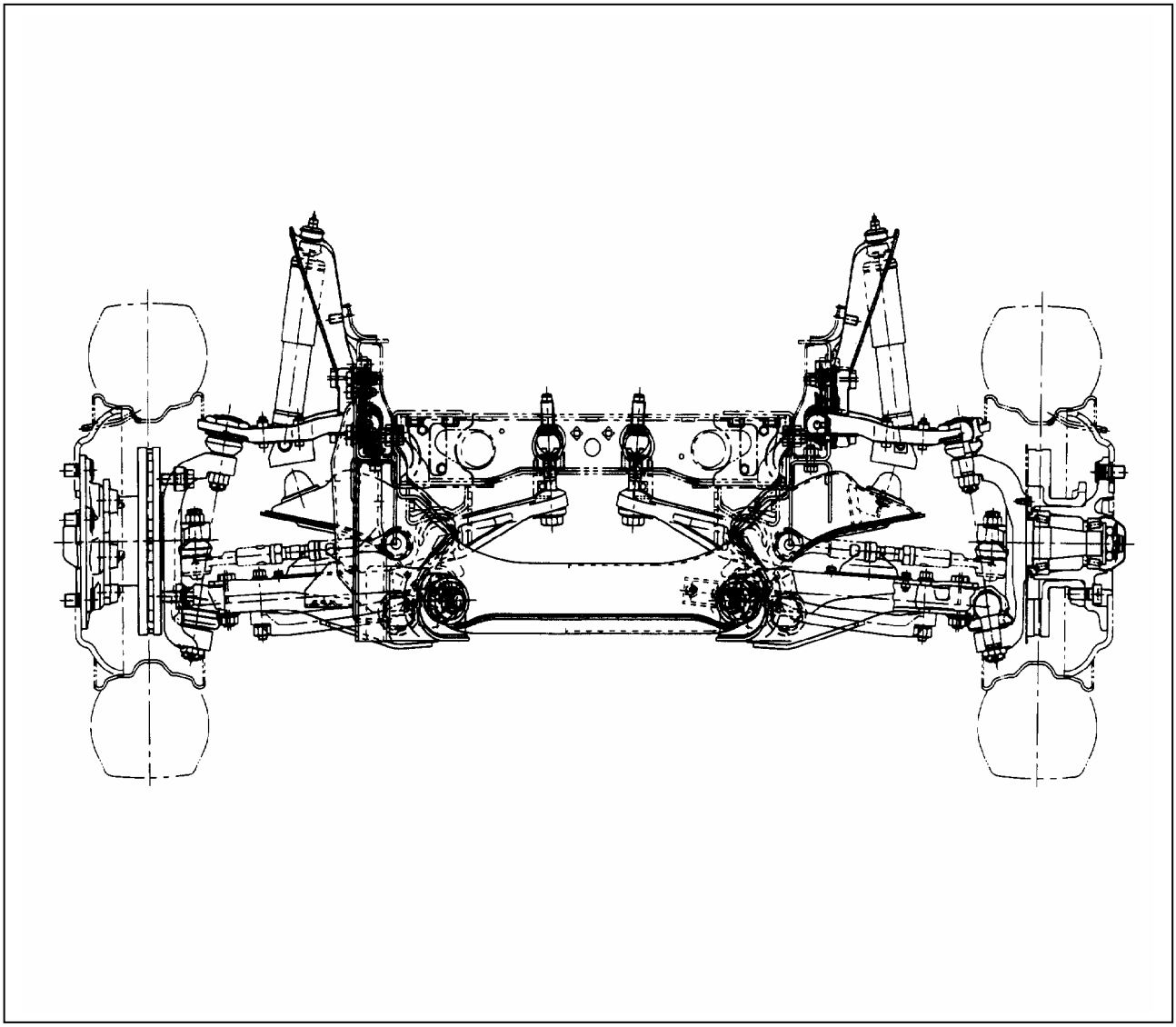

سرویس روی خودرو

تعلیق جلو (تعلیق ثابت)

فنر شمشی

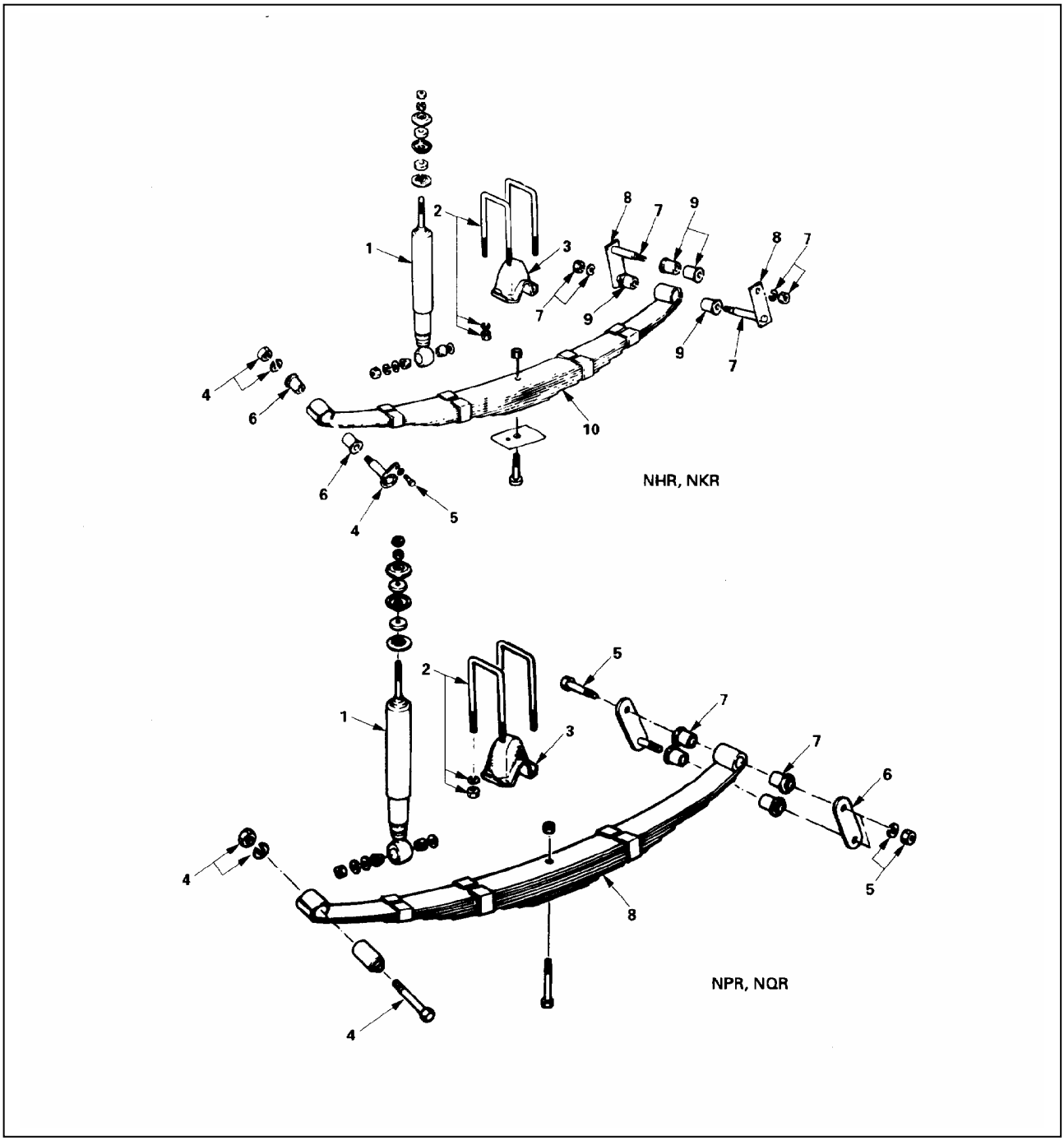

مراحل بازکردن

NKR و NHR

۱. کمک فنر
۲. مهره و پیچ کرپی
۳. لاستیک کمکی
۴. خار فنری، مهره و واشر
۵. پیچ
۶. بوش لاستیکی
۷. میل گوشواره (قامه فنر) ، مهره و واشر
۸. گوشواره
۹. بوش لاستیکی
۱۰. فنر تخت

NPS و NQR ، NPR

۱. کمک فنر
۲. مهره و پیچ کرپی
۳. لاستیک کمکی
۴. خار فنری، مهره و واشر
۵. میل گوشواره (قامه فنر) ، مهره و واشر
۶. گوشواره
۷. بوش لاستیکی
۸. فنر تخت

مراحل نصب کردن

NKR و NHR

۱۰. فنر تخت
۳. لاستیک کمکی
۲. مهره و پیچ کرپی
۶. بوش لاستیکی
۴. خار فنری، مهره و واشر
۵. پیچ
۹. بوش لاستیکی
۸. گوشواره (قامه فنر)
۷. میل گوشواره، مهره و واشر
۱. کمک فنر

NPS و NQR ، NPR

۸. فنر تخت
۳. لاستیک کمکی
۲. مهره و کرپی
۴. خار فنری، مهره و واشر
۷. بوش لاستیکی
۶. گوشواره
۵. میل گوشواره (قامه فنر) ، مهره و واشر
۱. کمک فنر

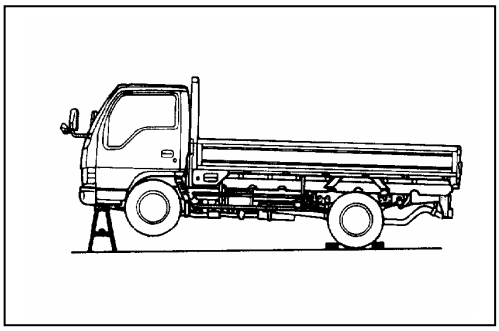

بازکردن

اقدامات اولیه

قبل از بازکردن اقدامات زیر را انجام دهید:

۱) چرخهای عقب را مهار کنید.
۲) زیر اکسل جلو جک بزنید تا چرخهای جلو از زمین بلند شوند. و با قراردادن چهارپایه (خرک) زیر شاسی آن را ایمن کنید.
به بخش 5 « آموزش بالابردن » به منظور عمل درست بلندکردن و محل قرارگیری مناسب و محکم خودرو مراجعه کنید.
۳) جک سوسماری را زیر اکسل جلو قرار دهید.
۴) برای خودرو با میل موج گیر (استابلیزر)، طرف موج‌گیر که به طرف اکسل اتصال دارد باز کنید قبل از اینکه فنر تخت را باز نمایید (به قسمت « روش بازکردن میل موج‌گیر » مراجعه کنید.

NKR و NHR

۱. کمک فنر

۲. مهره و پیچ کرپی

۳. لاستیک کمکی

اگر پیچهای کرپی زنگ زده است برای جلوگیری از گریپاژ آنها قبل از شل کردن بین رزوه های آن روغن چند منظوره بزنید.

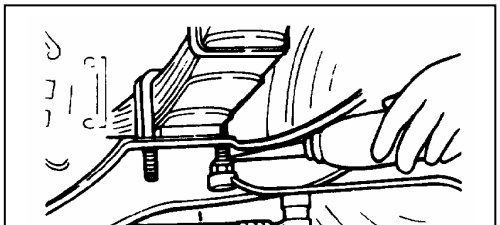

۴. **خار فنری، مهره و واشر**

۵. **پیچ**

۶. **بوش لاستیکی**

بعد از بازکردن خار فنری بوش لاستیکی را خارج کنید.

۷. **میل گوشواره (قامه فنر) ، مهره و واشر**

۸. **گوشواره**

۹. **بوش لاستیکی**

بعد از بازکردن گوشواره بوش لاستیکی را خارج کنید.

۱۰. **فنر تخت**

جک سوسماری را به آرامی در قسمت پایین مجموعه فنر جلو قرار دهید. وقتی که مجموعه فنر جلو را باز می‌کنید احتیاط کنید که سوراخ پایه نگهدارنده و میل فرمان کوتاه آسیب نبینند. همچنانکه عدم دقت و احتیاط باعث افتادن فنر به پایین می‌شود.

NPS و NQR ، NPR

۱. **کمک فنر**

۲. **مهره و پیچ کرپی**

به صفحه 3C-5 مراجعه کنید.

۳. **لاستیک کمکی**

۴. **خار فنری، مهره و واشر**

خار فنری (پایین) را به بیرون بچرخانید و با یک چکش سر برنجی ضربه بزنید بعد از اینکه مهره خار فنری را باز کردید.

۵. **میل گوشواره (قامه فنر) ، مهره و واشر**

۶. **گوشواره**

خار فنری (پایین) را به بیرون بچرخانید و با یک چکش سر برنجی ضربه بزنید بعد از اینکه مهره خار فنری را باز کردید.

۷. **بوش لاستیکی**

۸. **فنر تخت**

به صفحه 3C-6 مراجعه کنید.

بازرسی و تعمیر

اگر در هنگام بازرسی، سائیدگی یا آسیب دیدگی مشاهده کردید اصلاح (تنظیم) ، تعمیر یا تعویض قطعات را انجام دهید.

کنترل ظاهری (چشمی)

در بازرسی قطعات زیر را از نظر سائیدگی، خمیدگی یا آسیب دیدگی یا هر وضعیت غیرعادی کنترل کنید.

کمک فنر

۱. بازرسی دقیق را برای نشتی روغن زیاد و
نشتی روغن کم کنترل کنید.

۲. بازرسی برای درجه حرارت روغن بعد از کارکردن
عدم تغییر درجه حرارت نشانه خرابی کمک فنر است.

۳. بازرسی مقاومت زیاد کمک فنر در هنگامیکه کمک فنر منبسط و منقبض شده، عدم ایجاد مقاومت و یا اگر خلاصی آن پس از مدتی انقباض و انبساط از بین رفته باشد.

۴. بازدید بوش ها به منظور سائیدگی یا تغییر قطر (بزرگتر شده) در صورت مشاهده هر عیبی آن را تعویض کنید.

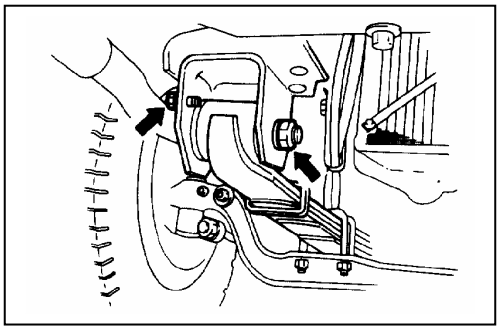

- مجموعه فنر تخت
- بست
- سنتر بولت
- پیچ کرپی
- خار فنری
- میل گوشواره
- لاستیک کمکی (ضربه‌گیر)
- بوش لاستیکی

تعویض مجموعه فنر تخت

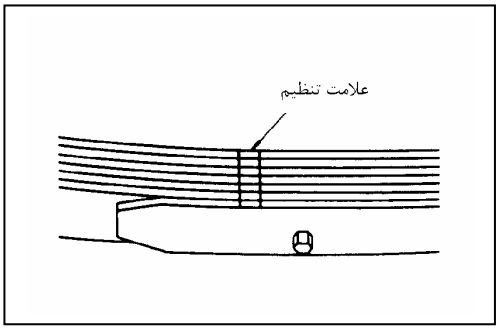

- قبل از اینکه مجموعه فنر تخت را باز کنید یک علامت تنظیم در عرض فنر بکشید. در موقع بازکردن به هر دو طرف لایه‌های فنر گریس بزنید.
- برای بازکردن و بستن فنرها از پرس رومیزی استفاده کنید.
- سنتر بولت کهنه را باز کرده، یک سنتر بولت جدید نصب کنید.

وقتی که مجموعه فنرهای تخت را عوض می‌کنید از همان کمبر (انحناء) که لایه‌ها فشرده شده بوسیلهٔ (+,-,1) در روی سمت راست و سمت چپ می‌باشند استفاده کنید.

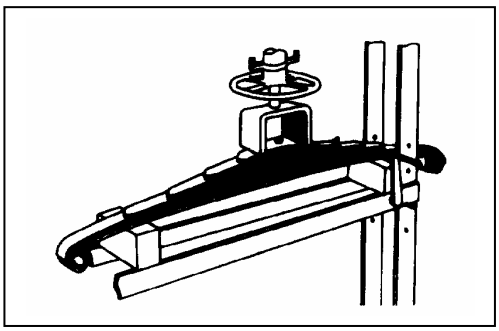

سنتر بولت

مهره پیچ سنتر بولت را با گشتاور معین سفت کنید.

گشتاور سنتر بولت	N.m (kg.m/lb.ft)
NHR,NKR,NPR,NQR	39(4/29)
NPS	314(32/232)

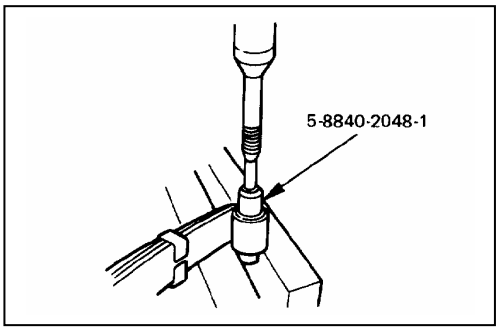

تعویض بوش

وقتی که بوش را تعویض می کنید آن را به سمت بیرون بچرخانید و از یک پرس رومیزی استفاده کنید.

ابزار مخصوص بازکردن و بستن لاستیک بوش فنر تخت :

5-8840-2048-1

ابزار مخصوص بازکردن و بستن فلز بوش فنر تخت :

5-8840-2049-1

نصب کردن

NKR,NHR

۱۰. فنر تخت

مجموعه فنر تخت را باتوجه به علامت (زائده) طرف جلو به سمت محور جلو بچرخانید و نصب کنید.

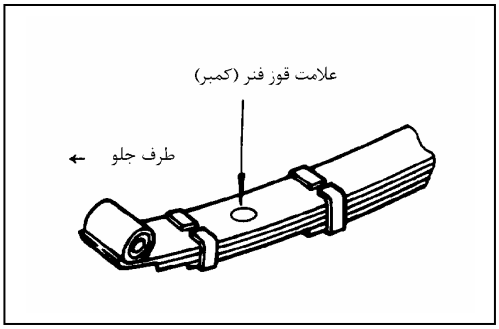

۳. لاستیک کمکی (ضربه‌گیر)

۲. مهره و پیچ کرپی

وضعیت پیچ کرپی و لاستیک کمکی (ضربه‌گیر) روی فنر تخت مجموعه شده و محل قرارگرفتن جک، اکسل جلو است.

گشتاور مهره و پیچ کرپی	N.m(kg.m/lb.ft)
127(13/94)	

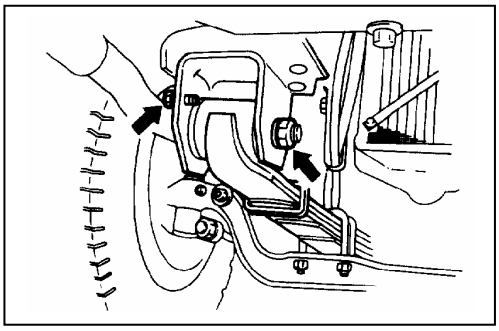

۶. بوش لاستیکی

۴. خار فنری، مهره و واشر

۵. پیچ

اول پیچ را با دست سفت و سپس با گشتاور معین بعد از اینکه خودرو را روی زمین آوردید سفت کنید.

گشتاور مهره خار فنری	N.m(kg.m/lb.ft)
پیچ	27(2.8/20)
مهره	177(18/130)

۹. بوش لاستیکی

۸. گوشواره

۷. میل گوشواره، مهره و واشر

پیچ را اول با دست سفت و سپس با گشتاور معین بعد ازاینکه خودرو را روی زمین آوردید سفت کنید.

گشتاور مهره میل گوشواره	N.m(kg.m/lb.ft)
137(14/101)	

۱. کمک فنر

گشتاور مهره کمک فنر	N.m(kg.m/lb.ft)
مهره بالایی	20(2.0/15)
مهره ایمنی بالایی	40(4.1/30)
مهره پایینی	61(6.2/45)

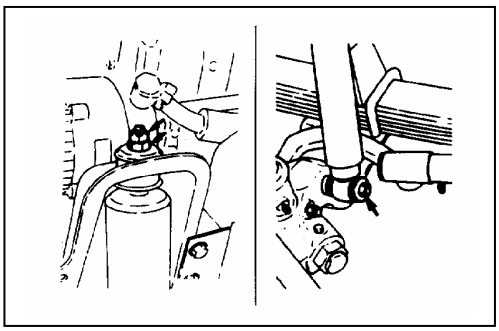

NPS و NQR ، NPR

۸. فنر تخت

به صفحه 3C-9 مراجعه شود.

۳. لاستیک کمکی (ضربه‌گیر)

۲. مهره و پیچ کرپی

گشتاور مهره و پیچ کرپی	N.m(kg.m/lb.ft)
127(13/94)	NPR,NPS
196(20/145))	NQR

۴. خار فنری، مهره و واشر

به صفحه 3C-9 مراجعه شود.

گشتاور مهره حلقه فنری	N.m(kg.m/lb.ft)
219(21.3/154)	

۷. بوش لاستیکی

۶. گوشواره

۵. میل گوشواره، مهره و واشر

به صفحه 3C-9 مراجعه شود.

گشتاور مهره میل گوشواره	N.m(kg.m/lb.ft)
219(21.3/154)	

۱. کمک فنر

گشتاور مهره کمک فنر	N.m(kg.m/lb.ft)
20(2.0/15)	مهره بالایی
40(4.1/30)	مهره ایمنی بالایی
95(9.7/70)	مهره پایینی

میل موج‌گیر جلو (NKR)

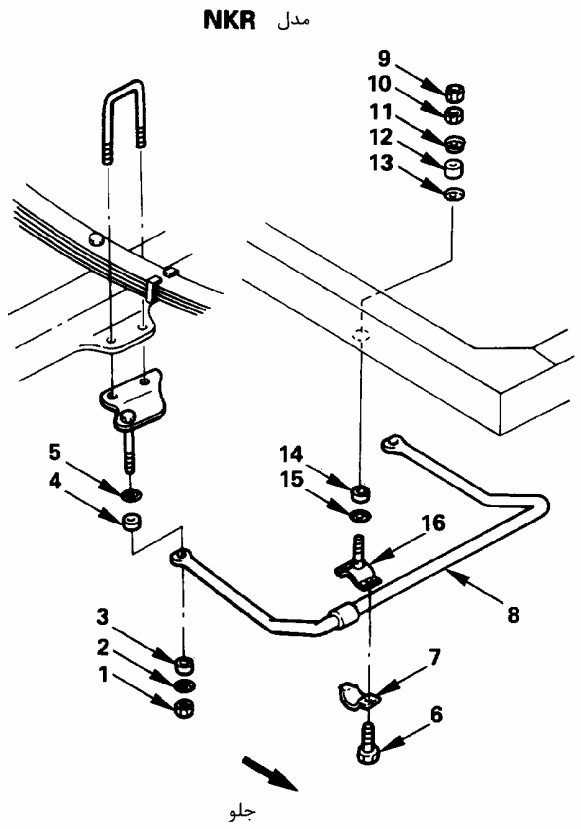

مراحل باز کردن

1- مهره
2- واشر
3- بوش لاستیکی
4- بوش لاستیکی
5- واشر
6- پیچ
7- کپه میله رابط
8- میله موج‌گیر
9- مهره
10- مهره
11- واشر
12- بوش لاستیکی
13- واشر
14- بوش لاستیکی
15- واشر
16- میله رابط

مراحل نصب کردن

8- میله موج‌گیر
16- میله رابط
7- کپه میله رابط
6- پیچ
15- واشر
14- بوش لاستیکی
13- واشر
12- بوش لاستیکی
11- واشر
10- مهره
9- مهره
5- واشر
4- بوش لاستیکی
3- بوش لاستیکی
2- واشر
1- مهره

بازکردن

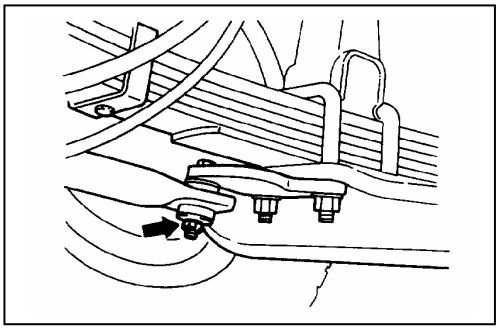

1. **مهره**
2. **واشر**
3. **بوش لاستیکی**
4. **بوش لاستیکی**
5. **واشر**

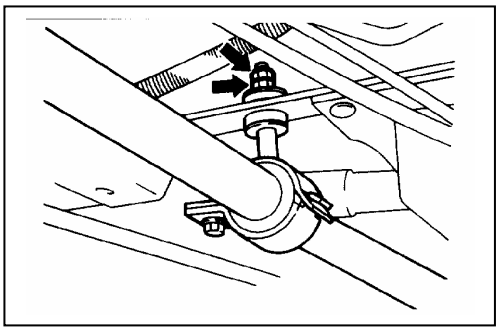

6. **پیچ**
7. **کپه میله رابط**
8. **میله موج‌گیر**
9. **مهره**
10. **مهره**
11. **واشر**
12. **بوش لاستیکی**
13. **واشر**
14. **بوش لاستیکی**
15. **واشر**
16. **میله رابط**

بازرسی و تعمیر

اگر در هنگام بازرسی، سائیدگی زیاد یاخرابی مشاهده شد، تنظیمات ، تعمیرات یا تعویض قطعات را انجام دهید.

موج گیر

میل موج گیر و متعلقات آن را ازنظر وضعیتهای زیر بازرسی کنید.

۱. ترک خوردن، خمیدگی یا آسیب دیدگی میله بازرسی کنید.
۲. سائیدگی بوشها
۳. آسیب دیدگی بستها (پایه ها)

- قسمتهای سائیده شده یا معیوب را تعویض کنید.

نصب کردن

نکته:

در هنگام نصب خودرو را در روی سطح صاف قرار دهید و قطعات را با گشتاور معین سفت کنید.

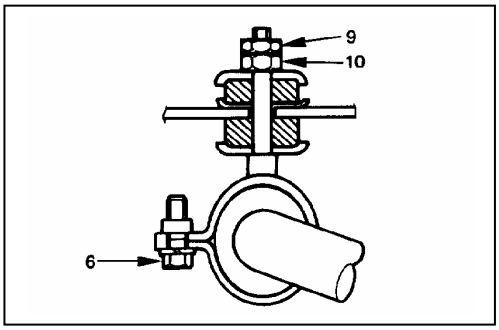

۸. میله موج‌گیر

۱۶. میله رابط

۷. کپه میله رابط

۶. پیچ

۱۵. واشر

۱۴. بوش لاستیکی

۱۳. واشر

۱۲. بوش لاستیکی

۱۱. واشر

۱۰. مهره

۹. مهره

گشتاور پیچ ومهره میله رابط	N.m(kg.m/lb.ft)
27(2.8/20)	پیچ .6
20(2.0/14)	مهره .10
40(4.1/30)	مهره .9

۵. واشر

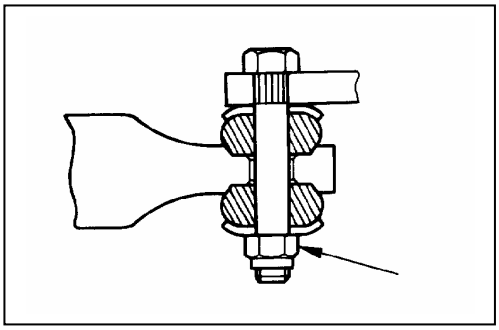

۴. بوش لاستیکی

۳. بوش لاستیکی

۲. واشر

۱. مهره

گشتاور مهره	N.m(kg.m/lb.ft)
25(2.5/18)	

میل موج‌گیر جلو (مدل NPR,NQR, NPS)

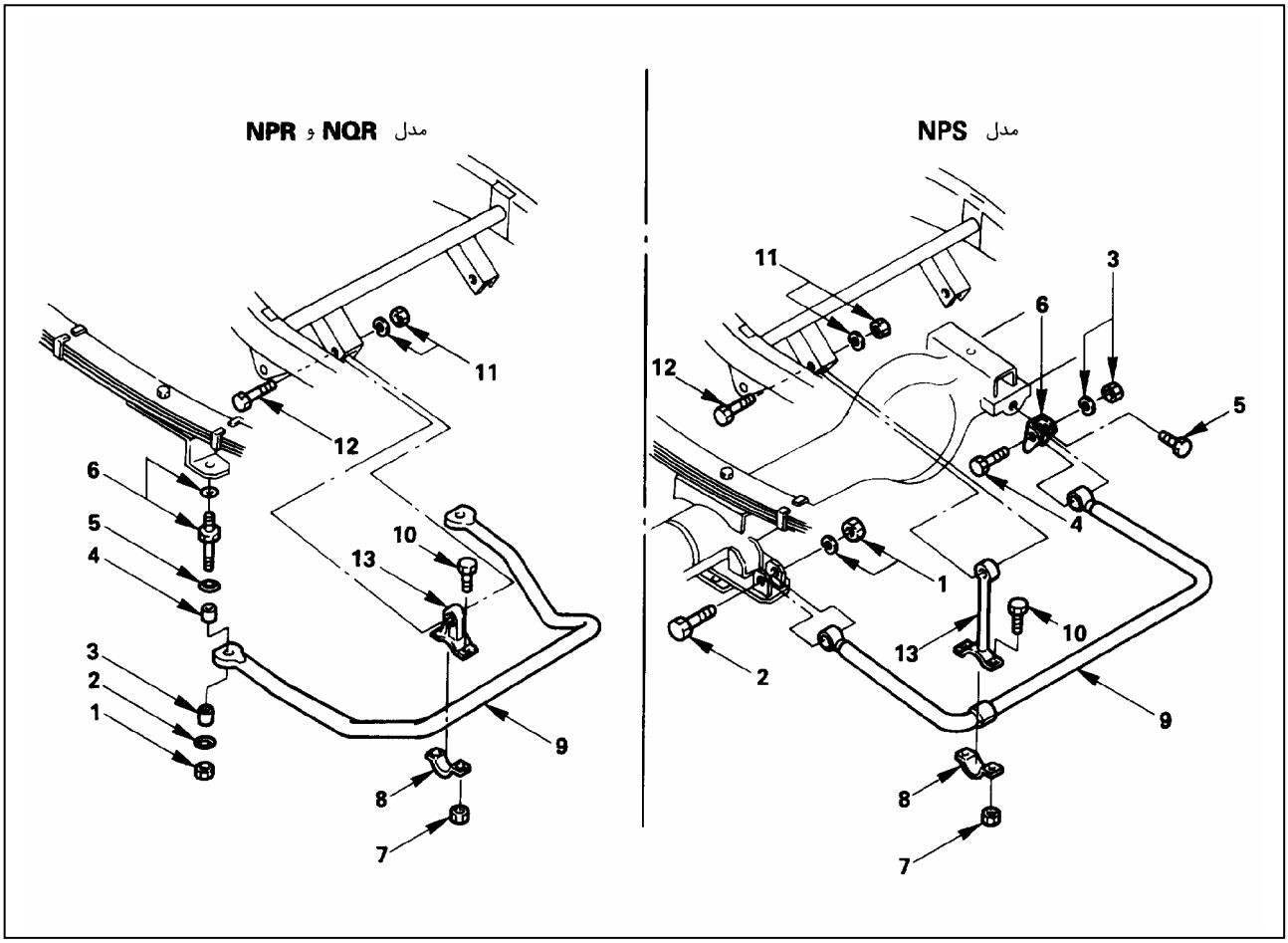

مراحل باز کردن
NPR,NQR

1- مهره
2- واشر
3- بوش لاستیکی
4- بوش لاستیکی
5- واشر
6- پیچ دوسر رزوه و واشر فنری
7- مهره
8- کپه میله رابط
9- میله موج‌گیر
10- پیچ
11- مهره و واشر فنری
12- پیچ
13- میله رابط

مراحل نصب کردن
NPR,NQR

9- میله موج‌گیر
13- میله رابط
8- کپه میله رابط
10- پیچ
7- مهره
12- پیچ
11- مهره و واشر فنری
6- پیچ دوسر رزوه و واشر فنری
5- واشر
4- بوش لاستیکی
3- بوش لاستیکی
2- واشر
1- مهره

مراحل باز کردن

NPS

1- مهره و واشر فنر
2- پیچ
3- مهره و واشر فنری
4- پیچ
5- پیچ
6- پایه میل موج‌گیر
7- مهره
8- کپه میله رابط
9- میله موج‌گیر
10- پیچ
11- مهره و واشر فنری
12- پیچ
13- میله رابط

مراحل نصب کردن

NPS

9- میله موج‌گیر
13- میله رابط
8- کپه میل رابط
10- پیچ
7- مهره
12- پیچ
11- مهره و واشر فنری
6- پایه میل موج‌گیر
5- پیچ
4- پیچ
3- مهره و واشر فنری
2- پیچ
1- مهره و واشر فنری

بازکردن

NPR,NQR

۱. **مهره**
۲. **واشر**
۳. **بوش لاستیکی**
۴. **بوش لاستیکی**
۵. **واشر**
۶. **پیچ دوسر رزوه و واشر فنری**

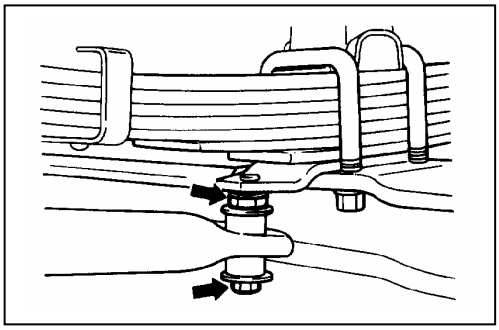

۷. **مهره**
۸. **کپه میله رابط**
۹. **میله موج‌گیر**
۱۰. **پیچ**
۱۱. **مهره و واشر فنری**
۱۲. **پیچ**
۱۳. **میله رابط**

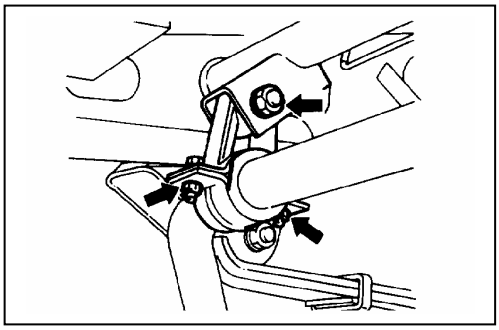

NPS

۱. **مهره و واشر فنر**
۲. **پیچ**

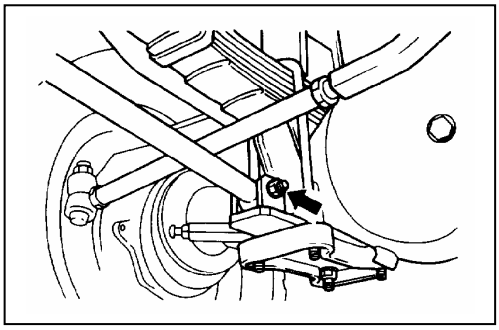

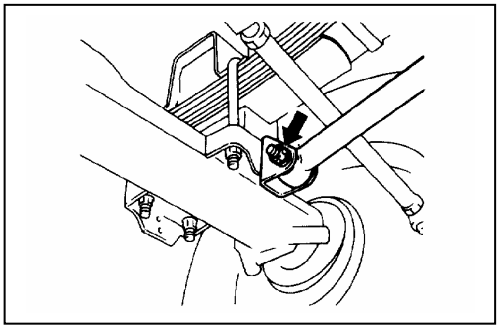

۳. **مهره و واشر فنری**
۴. **پیچ**
۵. **پیچ**
۶. **پایه میل موج‌گیر**

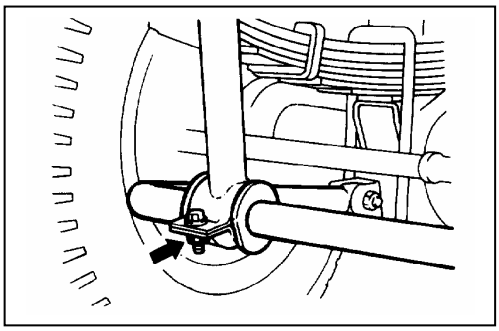

۷. **مهره**
۸. **کپه میله رابط**
۹. **میله موج‌گیر**
۱۰. **پیچ**

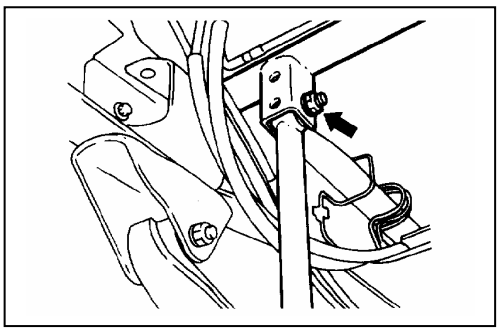

۱۱. **مهره و واشر فنری**
۱۲. **پیچ**
۱۳. **میله رابط**

بازرسی و تعمیر

اگر در هنگام بازرسی، سائیدگی زیاد یاخرابی مشاهده شد، تنظیمات ، تعمیرات یا تعویض قطعات را انجام دهید.

موج گیر

میل موج گیر و متعلقات آن را ازنظر وضعیتهای زیر بازرسی کنید.

۱. ترک خوردن، خمیدگی یا آسیب دیدگی میله
۲. سائیدگی بوشها
۳. آسیب دیدگی بستها (پایه ها)

- قسمتهای سائیده شده یا معیوب را تعویض کنید.

نصب کردن

نکته:

در هنگام نصب خودرو را در روی سطح صاف قرار دهید و قطعات را با گشتاور معین سفت کنید.

NPR,NQR

۹. میله موج‌گیر

۱۳. میل رابط

۸. کپه میل رابط

۱۰. پیچ

۷. مهره

۱۲. پیچ

۱۱. مهره و واشر فنری

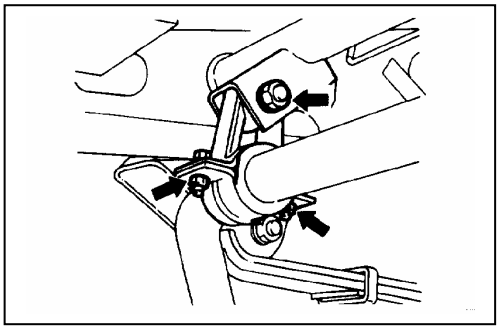

گشتاور مهره میله رابط	N.m (kg.m/lb.ft)
مهره کپه میل رابط	27(2.8/20)
مهره پایه میل رابط	117(11.9/86)

۶. پیچ دوسر رزوه و واشر فنری

۵. واشر

۴. بوش لاستیکی

۳. بوش لاستیکی

۲. واشر

۱. مهره

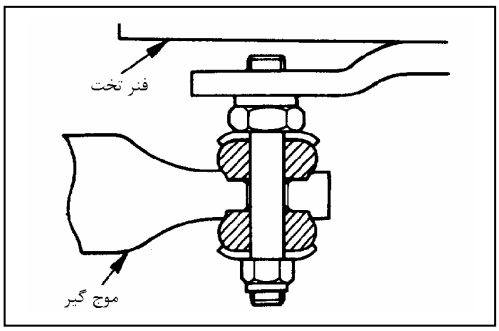

گشتاور مهره و پیچ دو سر رزوه	N.m (kg.m/lb.ft)
پیچ دو سر رزوه	117(11.9/86)
مهره	29(3.0/22)

NPS

۹. میل موج گیر

۱۳. میل رابط

۸. کپه میل رابط

۱۰. پیچ

۷. مهره

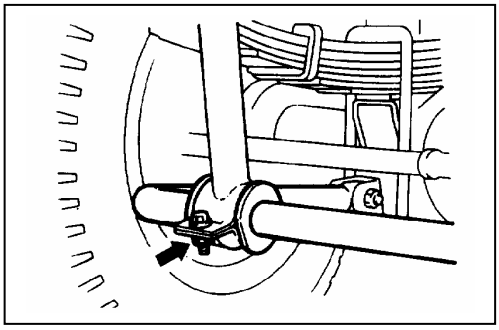

گشتاور مهره	N.m (kg.m/lb.ft)
27(2.8/20)	

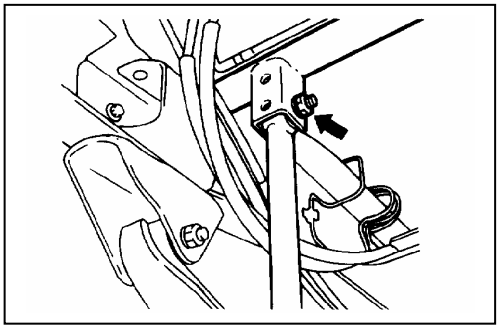

۱۲. پیچ

۱۱. مهره و واشر فنری

	N.m (kg.m/lb.ft)
گشتاور مهره	127(13/94)

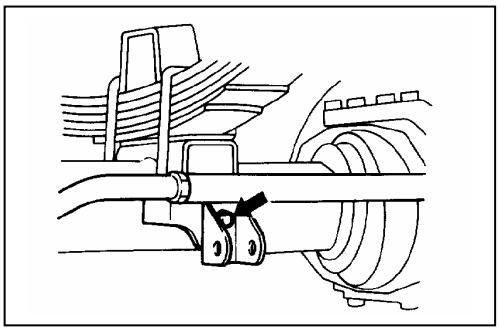

۶. پایه میل موج گیر

۵. پیچ

	N.m (kg.m/lb.ft)
گشتاور پیچ	19(1.9/14)

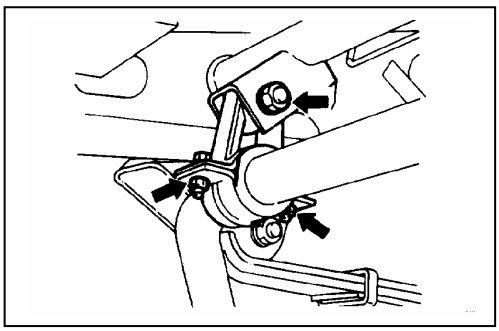

۴. پیچ

۳. مهره و واشر فنری

	N.m (kg.m/lb.ft)
گشتاور مهره	40(4.1/30)

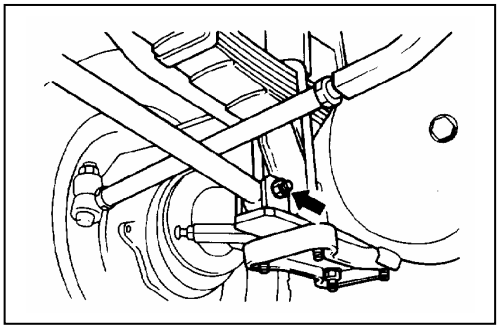

۲. پیچ

۱. مهره و واشر فنری

	N.m (kg.m/lb.ft)
گشتاور مهره	40(4.1/30)

تعلیق جلو

(تعلیق طبق‌دار) «جناغی»

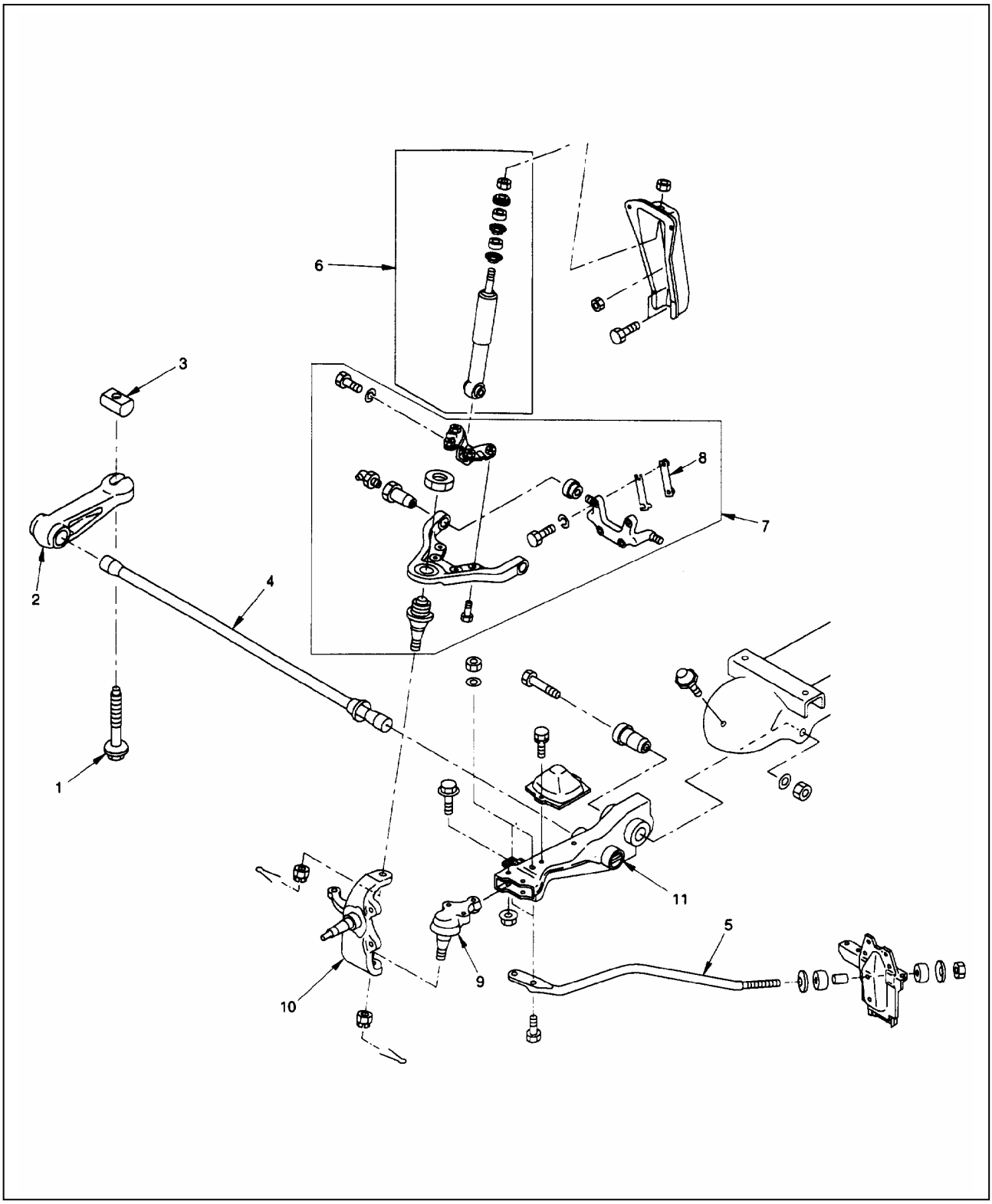

مراحل باز کردن

1- پیچ تنظیم
2- بازوی کنترل ارتفاع
3- قطعه نهایی
4- ترشن بار (میله پیچشی)
5- مجموعه میل تعادل
6- مجموعه کمک فنر جلویی
7- مجموعه اهرم بندی بالایی
8- واشر (شیم) تنظیم
9- میله اتصال سیبک پایینی
10- سگدست
11- اهرم (میله) پایینی

مراحل نصب کردن

11- اهرم (میله) پایینی
9- میله اتصال سیبک پایینی
8- واشر (شیم) تنظیم
7- مجموعه اهرم بندی بالایی
10- سگدست
6- مجموعه کمک فنر تعادل
5- مجموعه میل تعادل
4- ترشن بار (میله پیچشی)
3- قطعه نهایی
2- بازوی کنترل ارتفاع
1- پیچ تنظیم

بازکردن

اقدامات اولیه

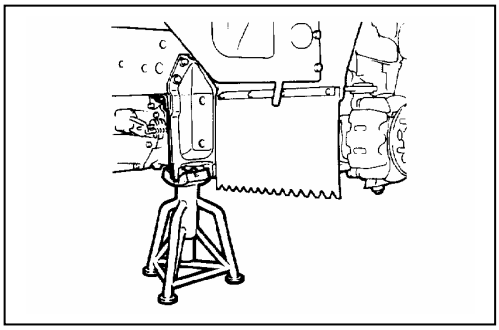

- خودرو را با جک بلند کنید و با پایه مناسب (خرک) ایمن کنید.
  به بخش 00 « محل جک زدن » مراجعه کنید.
- چرخها و تایر جلو را باز کنید. به بخش 3E « چرخها و تایرها » مراجعه کنید.
- مجموعه کالیبر ترمز را باز کنید. به بخش 5A2 « دیسک و کاسه ترمز » مراجعه کنید.
- مجموعه توپی و روتور (گردنده) را باز کنید. به بخش 4C «اکسل جلو» مراجعه کنید.
- میل رابط بلند فرمان را از سگدست جدا کنید.

ابزار مخصوص : 5-8840-2017-0

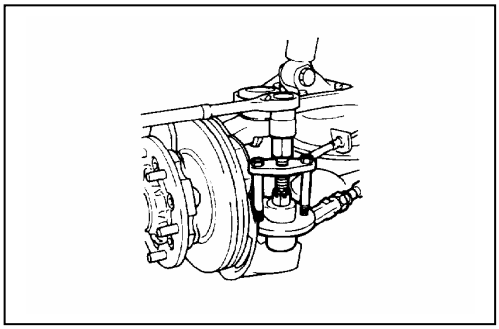

۱. **پیچ تنظیم**
۲. **بازوی کنترل ارتفاع**
۳. **قطعه نهایی**
۴. **ترشن بار (میله پیچشی)**

- نشانه‌های تنظیم را روی فنر ترشن بار (میله پیچشی) و بازوی کنترل ارتفاع و اهرم رابط پایینی جهت نصب قطعات در وضعیت اصلی آنها بکار ببرید.

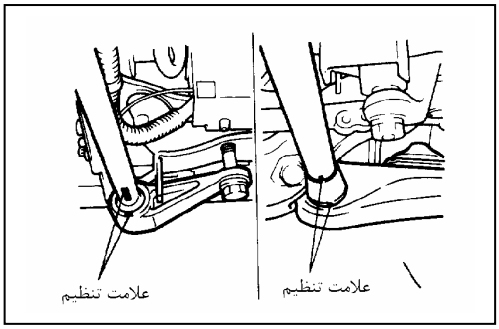

نشانه‌های تنظیم روی رزوه‌های پیچ را جهت نصب قطعات در وضـعیت اصـلی آنها بکارببرید.

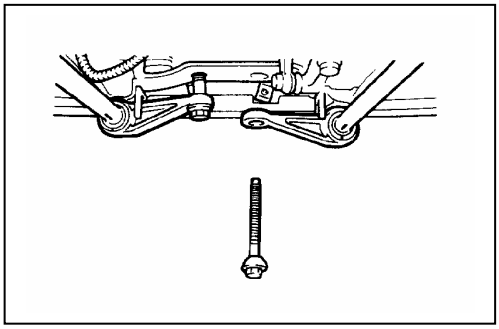

۵. مجموعه میل تعادل

- به کمک جک واسطه پایینی را بلند کنید.
- مهره سمت عقب را شل کنید و مهره را باز کنید، واشر و بوش لاستیکی را باز کنید.
- دو پیچ محکم کننده واسطه پایینی را شل کنید و میل تعادل را از سمت جلو باز کنید.

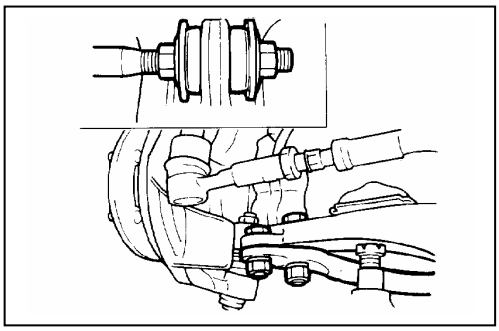

۶. کمک فنر

۷. مجموعه رابط بالایی

۸. واشر (شیم) تنظیم

واسطه بالایی سیبک را از سگدست جدا کنید.

ابزار مخصوص **5-8840-2017-0**

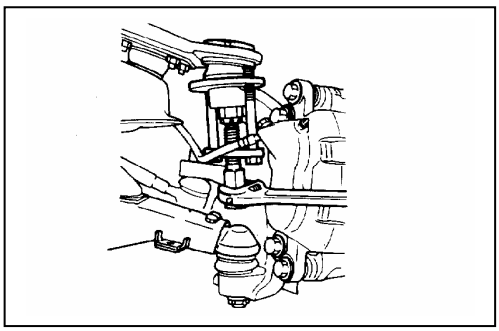

- پیچ محکم کننده میل سگدست را باز کنید.
- به ضخامت و تعداد شیمها (واشرها) توجه کنید.

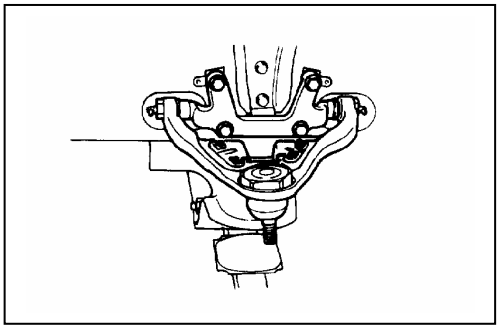

۹. سیبک طبق پایین

۱۰. سگدست

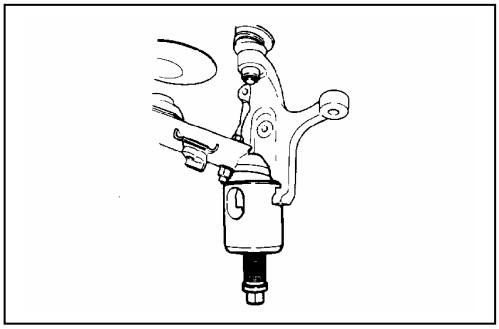

- سیبک طبق پایین را از سگدست جدا کنید.

ابزار مخصوص 5-8840-2366-0

۱۱. طبق پایین

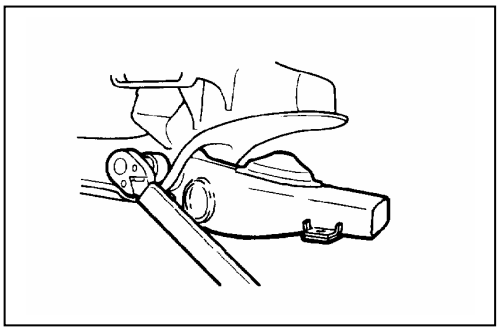

بازرسی و تعمیر

اگر در هنگام بازرسی، آسیب دیدگی، یا هر وضعیت غیرعادی مشاهده کردید اصلاح یا تعویض قطعات را انجام دهید.

کنترل ظاهری (چشمی)

اجزاء زیر را ازنظر سائیدگی زیاد، آسیب دیدگی، خمیدگی، نشتی روغن یا هر وضعیت غیرعادی بازرسی نمایید.

- ترشن بار (میله پیچشی)
- قطعه نهایی
- بازوی کنترل ارتفاع
- بوش لاستیکی
- میله تعادل
- کمک فنر

سیبک

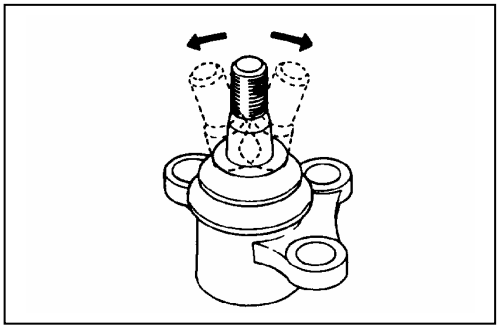

- گردگیر سیبک را ازنظر آسیب دیدگی یا نشتی گریس بازبینی کنید.
- سیبک را به جهات مختلف تکان دهید و از سالم بودن (عدم لقی) آن مطمئن شوید.
- سطح کنیک (مخروطی) و رزوه‌های سیبک را ازنظر آسیب دیدگی، عیب بررسی و بازبینی کنید.

اگر در هنگام بررسی و بازبینی‌های بالا عیبی مشاهده شد، سیبک معیوب را با سیبک نو و جدید عوض کنید.

تعویض سیبک بالایی

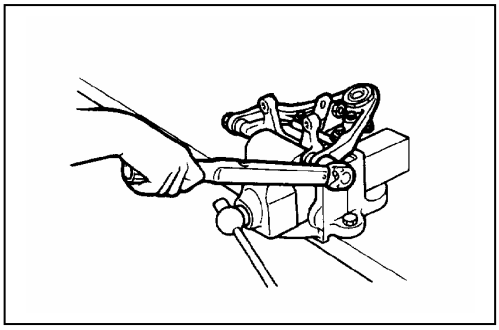

- مهره نگهدارنده سیبک را باز کنید.
- با استفاده از ابزار مخصوص سیبک را از اتصال بالای آن خارج کنید.

ابزار مخصوص 5-8840-2364-0

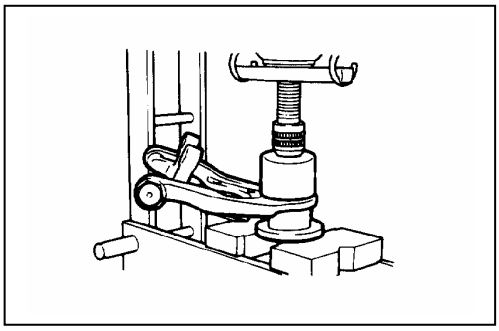

- با استفاده از پرس رومیزی و ابزار مخصوص سیبک را در طبق بالایی جا بزنید.

ابزار مخصوص نصب کردن 5-8840-2365-0

- مهره را با گشتاور معین سفت کنید.

گشتاور مهره سیبک	N.m (kg.m/lb.ft)
	211(21.5/156)

مجموعه طبق بالا

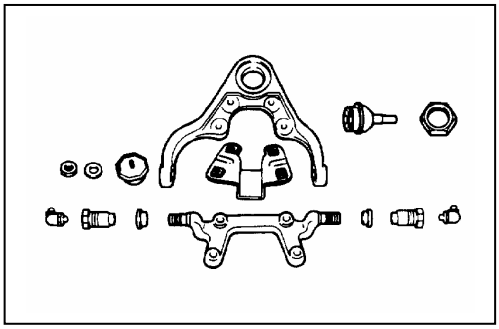

- مجموعه طبق بالا را از هم جدا کنید.
- قطعات مشخص شده در تصویر را از نظر ساییدگی، آسیب دیدگی، خمیدگی یا شکستگی و یا هر نوع حالتهای غیر معمول را بازرسی کنید.

قطعات مجموعه طبق بالا را روی یکدیگر نصب کنید.

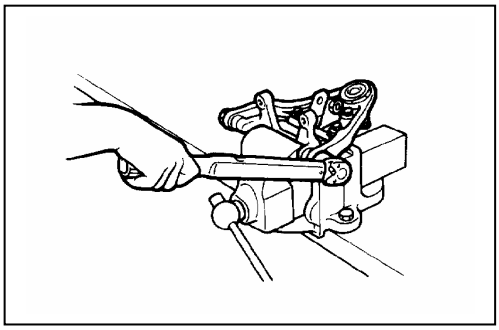

- درقسمت تکیه‌گاه پیچ‌های طبق از گریس چندمنظوره با پایه M_oS_2 استفاده کنید.
- بوشها را با گریس چند منظوره با پایه M_0S_2 گریس کاری کنید.
- پین تکیه‌گاه طبق بالا را نصب کرده و بوشها را با گشتاور معین سفت کنید.

گشتاور بوش	N.m (kg.m/lb.ft)
	294(30/217)

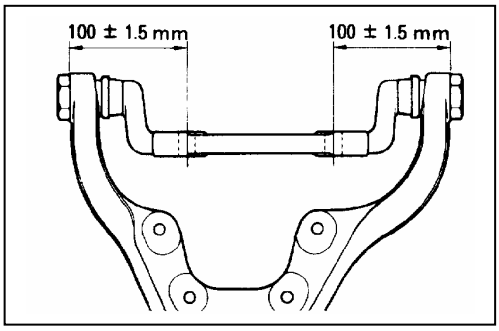

- میل سگدست را همانند شکل نشان داده شده تنظیم کنید.

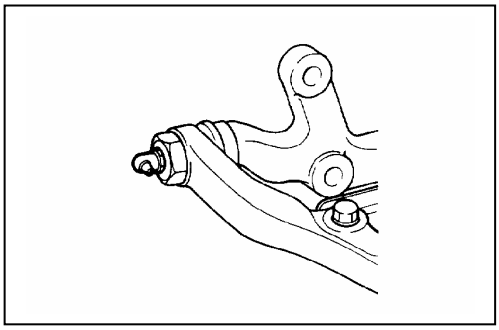

- گریس خور را موازی با طبق، به طبق بالا ببندید.

تعویض بوش طبق پایین

- با استفاده از پرس و ابزار مخصوص بوش طبق پایین را خارج کنید.
  ابزار مخصوص نصب کردن : 5-8840-2367-0

- بوش را ازنظر ساییدگی یا هر عیب غیرمعمول بررسی و بازبینی کنید.
- بوش را از سمت جلو خودرو در داخل طبق پایین جا بزنید.
  ابزار مخصوص : **5-8840-2367-0**

نصب کردن

۱۱. طبق پایین

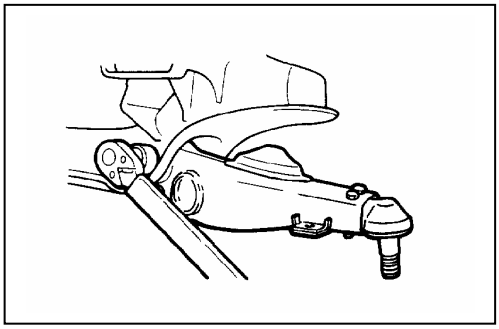

- پیچ نگهدارنده طبق پایین را از قسمت جلو خودرو جا زده و ببندید و سپس خار نگهدارنده را روی سرپیچ کاملاً جا بزنید.
- مهره را موقتاً گیر داده و سفت کنید.

توجه: مهره‌ها را با گشتاور مشخص شده بعد از مراحل زیر سفت کنید.

- خودرو را بر روی یک سطح مسطح پارک کنید.
- جلوی خودرو را چندین دفعه بالا و پایین حرکت دهید در زمانی که لاستیکها روی زمین قرار دارد (تعلیق روی زمین قرار داشته باشد)

گشتاور مهره طبق پایین	N.m (kg.m/lb.ft)
584(59.5/430)	

۹. سیبک طبق پایین

سیبک طبق پایین را جا زده و با مقدار گشتاور مشخص شده سفت کنید.

گشتاور مهره سیبک طبق پایین
167(17/123)

۸. واشر گذاری

۷. مجموعه طبق بالا

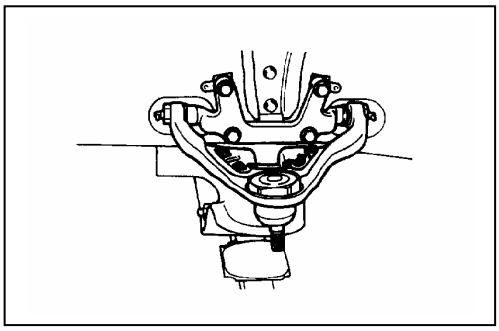

- واشرها و مجموعه طبق بالا را نصب کنید.
- پیچهای نگهدارنده را با گشتاور مشخص شده سفت کنید.

ضخامت واشرهای قابل دسترس	mm(in)
0.8-1.6-3.2	

گشتاور پیچ طبق بالا	N.m (kg.m/lb.ft)
152(15.5/112)	

برای تنظیم زاویه کمبر و کستر به قسمت « میزان کردن چرخهای جلو » در بخش 3A رجوع کنید.

۱۰. سگدست

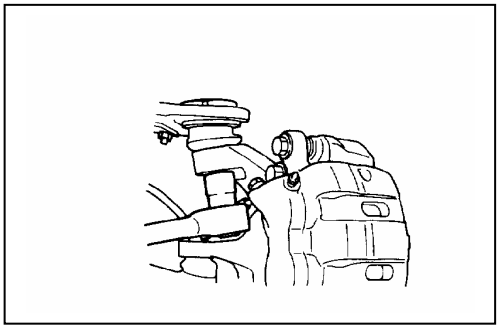

- سیبک بالا و سیبک پایین را در محور سگدست جا بزنید.
- مهره‌های نگهدارنده را موقتاً سفت کنید.
- بعد از نصب سرمیل فرمان و مجموعه میل تعادل مهره های ثابت کننده آنها را به اندازه گشتاور مشخص شده سفت کنید، مقدار گشتاور سفت کردن مهره‌ها را افزایش دهید تا در سوراخ اشپیل را جا بزنید.

اشپیل (خارمحور) جدید راجابزنید.

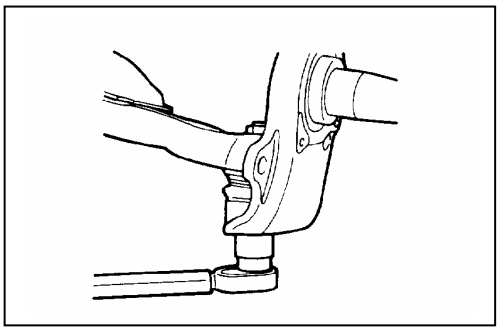

گشتاور مهره سیبک	N.m (kg.m/lb.ft)
سیبک بالا	206(21.0/152)
سیبک پایین	377(38.4/278)

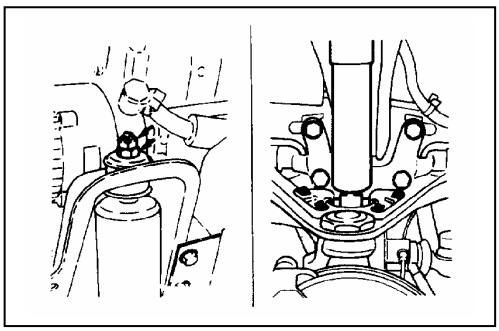

۶. مجموعه کمک فنر

گشتاور پیچ ومهره کمک فنر	N.m (kg.m/lb.ft)
بالا	40(4.1/30)
پایین	267(27.2/197)

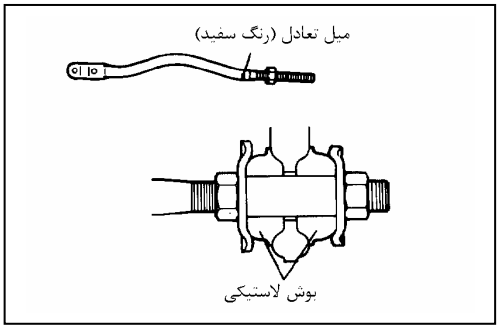

۵. مجموعه میل تعادل

- مجموعه میل تعادل را نصب کنید.
- علامت سفید رنگ روی میل تعادل مربوط به میل تعادل سمت راست می باشد.

دقت کنید که در سمت مخالف نصب نشود.

- مقدار کمی گریس درقسمت داخلی بوش های لاستیکی بزنید وآن ها راجابزنید.
- موقتاً مهره های ثابت کننده قسمت عقب آن راسفت کنید.

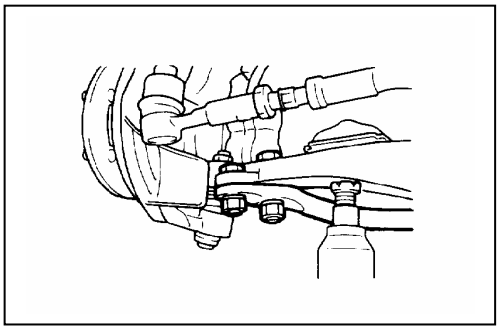

- پیچ های نگهدارنده سمت طبق پایین را به اندازه گشتاور مشخص شده سفت کنید.

گشتاور پیچ و مهره میل تعادل	N.m (kg.m/lb.ft)
219(22.3/161)	

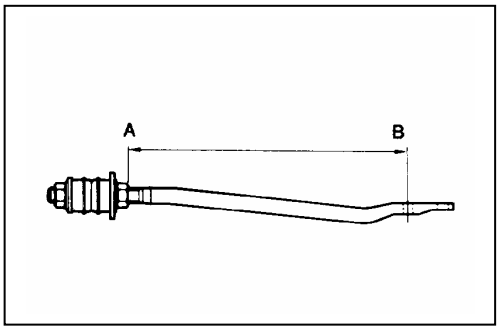

- بعد از نصب میل تعادل طول (**L**) آن را طبق مقدار زیر تنظیم کنید..

طول میل تعادل (L)
485.0(19.095)

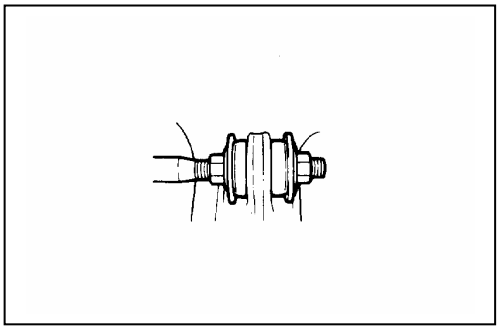

نکته:

مهره‌ها را بعد از انجام مراحل زیر به اندازه گشتاور مشخص شده سفت کنید.

- خودرو را در یک سطح صاف پارک کنید.
- جلوی خودرو را چندین دفعه بالا و پایین حرکت دهید در زمانی که لاستیکها روی زمین باشد (تعلیق روی زمین قرار داشته باشد)

گشتاور مهره میل تعادل (سمت عقب) N.m (kg.m/lb.ft)
235(24/174)

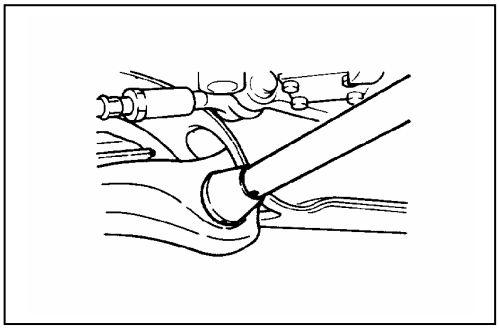

۴. فنر میله پیچشی (ترشن بار)

۳. تکیه‌گاه انتهایی (قطعه نهایی)

۲. بازوی کنترل (تنظیم) ارتفاع

۱. پیچ تنظیم

- در شاسی در قسمت هزارخار ترشن بار، بازوهای کوتاه هزار خار شده، تکیه‌گاه انتهایی ترشن بار را گریس بزنید.
- اطمینان حاصل کنید که میله‌ها درست در سمتهای مربوط به خودشان قرار داشته و نصب شده‌اند.
- نشانه‌های (علامتها) زده شده در هنگام بازکردن را تنظیم کنید.
- پیچهای تنظیم را دروضعیت اصلی خود موقتاً سفت کنید. (ببندید)
- سر سیبک فرمان را به سگدست نصب کنید.

مهره‌ها را به اندازه گشتاور مشخص شده سفت کنید. مقدار گشتاور سفت کردن مهره‌ها را افزایش دهید تا سوراخ اشپیل میزان شود تا بتوان اشپیل را جا زده اشپیل جدید را جا بزنید.

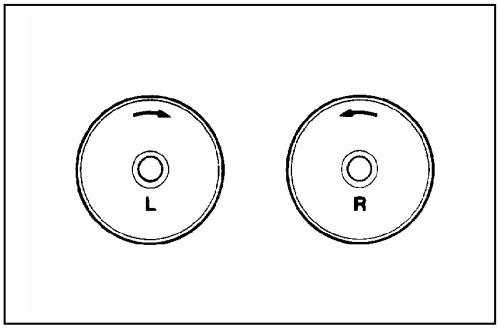

گشتاور میل تعادل N.m (kg.m/lb.ft)
108(11/80)

- خودرو را در روی سطح صاف پارک کنید.
- جلوی خودرو را چندین دفعه بالا و پایین حرکت دهید در زمانی که لاستیکها روی زمین قرار دارد (تعلیق روی زمین قرار داشته باشد)
- پیچها و مهره‌ها را موقتاً به اندازه گشتاور مشخص شده سفت کنید.
- مجموعه توپی و چرخ را جا بزنید. به قسمت « اکسل جلو» در بخش 4C رجوع کنید.

- مجموعه طبق ترمز را نصب کنید. به بخش ترمز دیسکی و کاسه ای در بخش 5A2 رجوع شود.

گشتاور پیچ طبق ترمز	N.m (kg.m/lb.ft)
	219(22.3/161)

- مجموعه چرخ و تایر جلو را ببندید. به بخش تایرها و چرخ‌ها در بخش 3E رجوع شود.
- ارتفاع خودرو را درست تنظیم کنید.

نکته:

سر چرخهای جلو را میزان فرمان کنید. به بخش « میزان کردن جلوبندی » بخش 3A رجوع کنید.

ترمزها را تخلیه کنید.به بخش ترمزهای هیدرولیکی در بخش 5A رجوع شود.

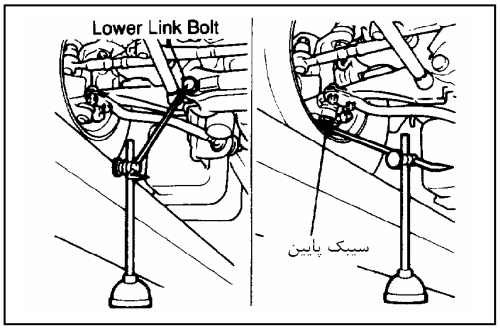

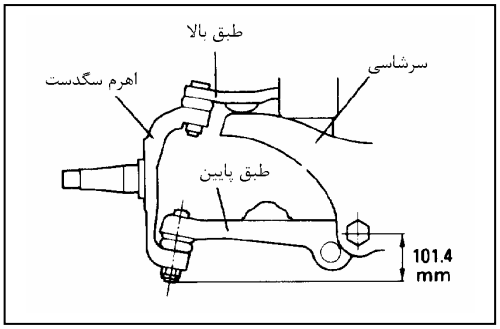

تنظیم و اصلاح ارتفاع خودرو

تنظیم و اصلاح ارتفاع خودرو (ارتفاع صحیح) توسط میانگین پیچ تنظیم در بازوهای کنترل ارتفاع انجام دهید.

احتیاط!

در هنگام تنظیم سرجلوی چرخها (تواین) مسلماً با شروع اصلاح ارتفاع، در تنظیم ارتفاع خودرو امکان دارد که دیگر تنظیمات زوایای فرمان تنظیم شده تغییر پیدا کنند.

۱. باد تایرها را بازدید و تنظیم کنید.
۲. خودرو را در یک سطح صاف پارک کنید و جلوی خودرو را چندین دفعه به بالا و پایین حرکت دهید در زمانی که لاستیکها روی زمین قرار داشته باشد. (تعلیق روی زمین قرار داشته باشد.)
۳. درصورت لازم بودن تنظیم ارتفاع با پیچ تنظیم روی بازوهای کنترل (تنظیم) ارتفاع این عمل را انجام دهید.

ارتفاع صحیح	mm (in)
	101.4±5(3.992±0.197)